縦断用　４００－ＥＬ　２ｍ　（排水性舗装対応型）

側面図 S= 1:25

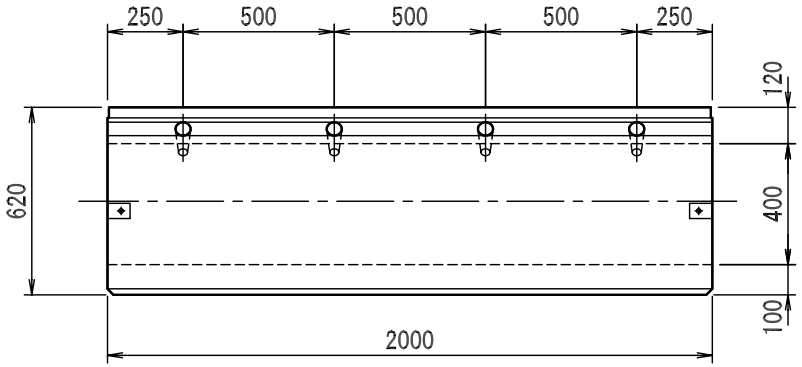

断面図 S= 1:25

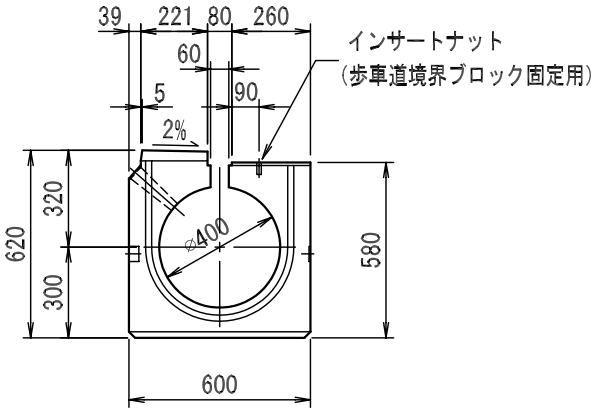

水抜孔部詳細図

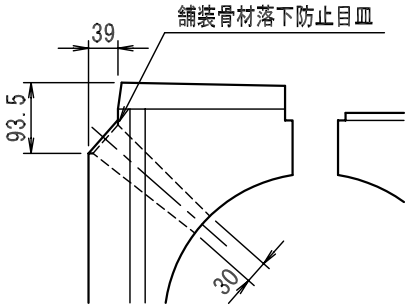

開口部詳細

平面図 S= 1:25

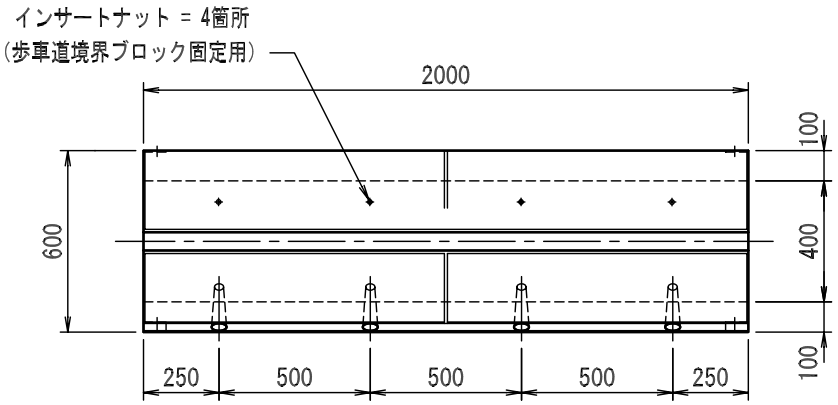

舗装骨材落下防止目皿
（SUS t=1.0）

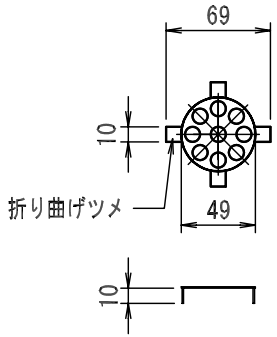

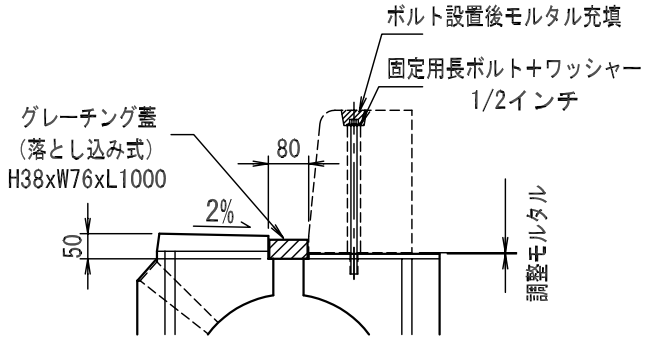

＊円型水路上面とグレーチングの上面は同一高ではない。

図面名称	特殊円型水路構造図	規格	400-EL 2m	縮尺	図示	作図	徳田	ソイル工業株式会社